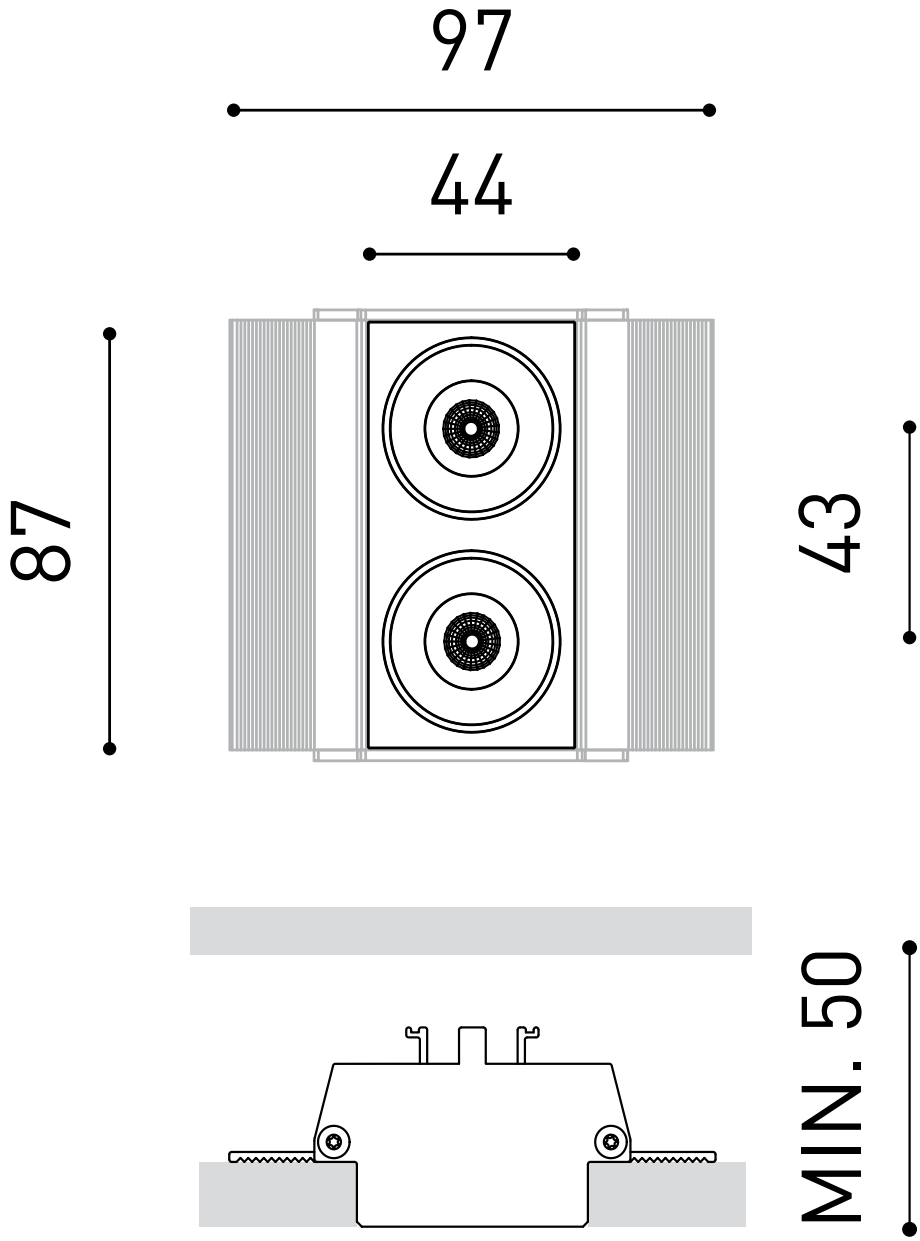
97
44
87
43
MIN. 50